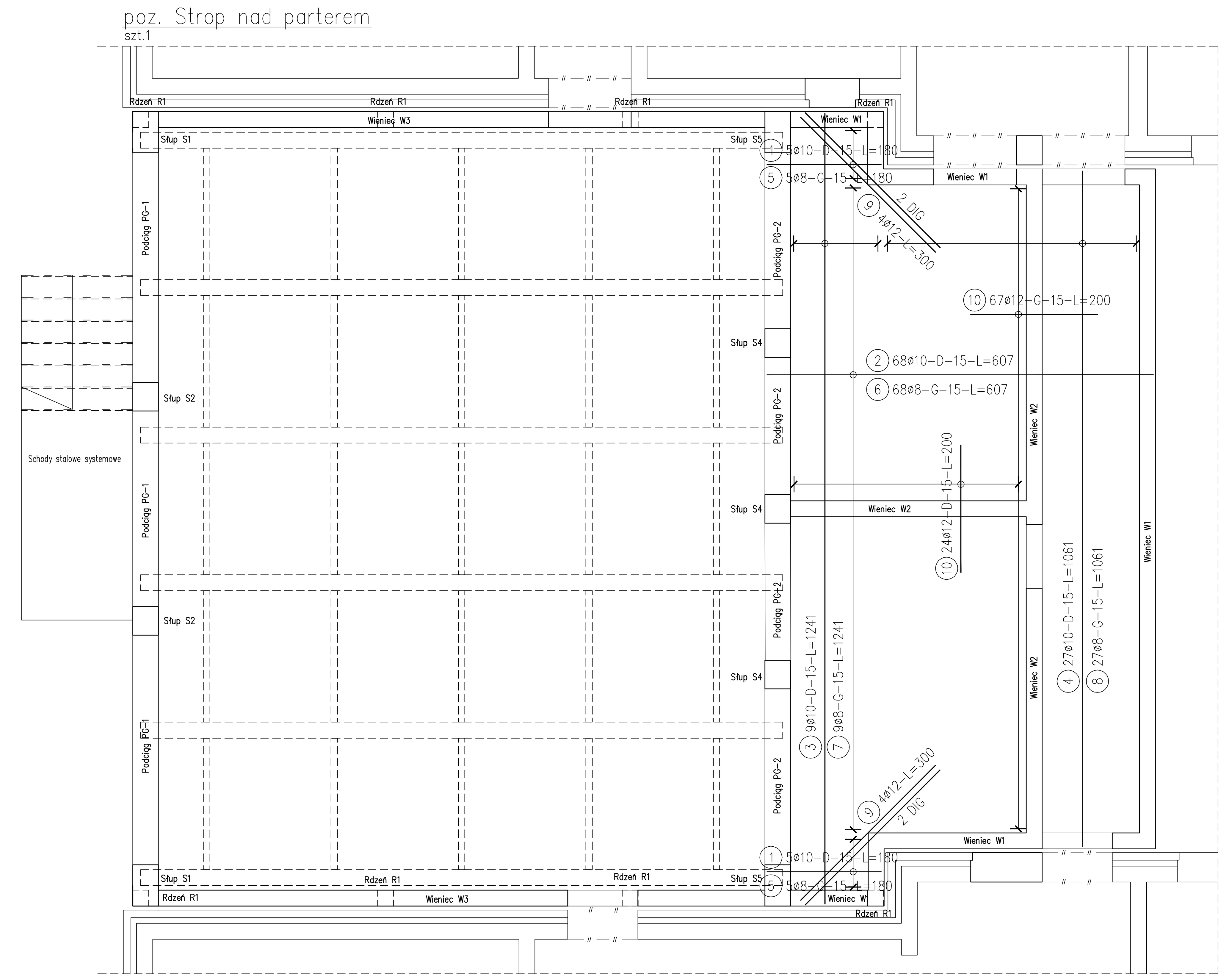

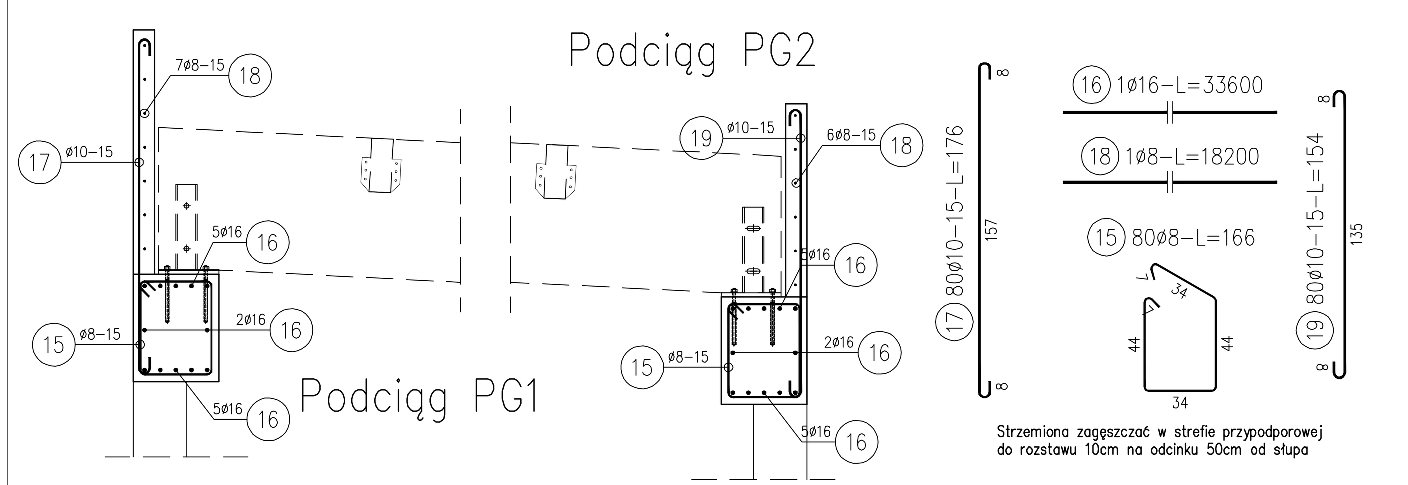

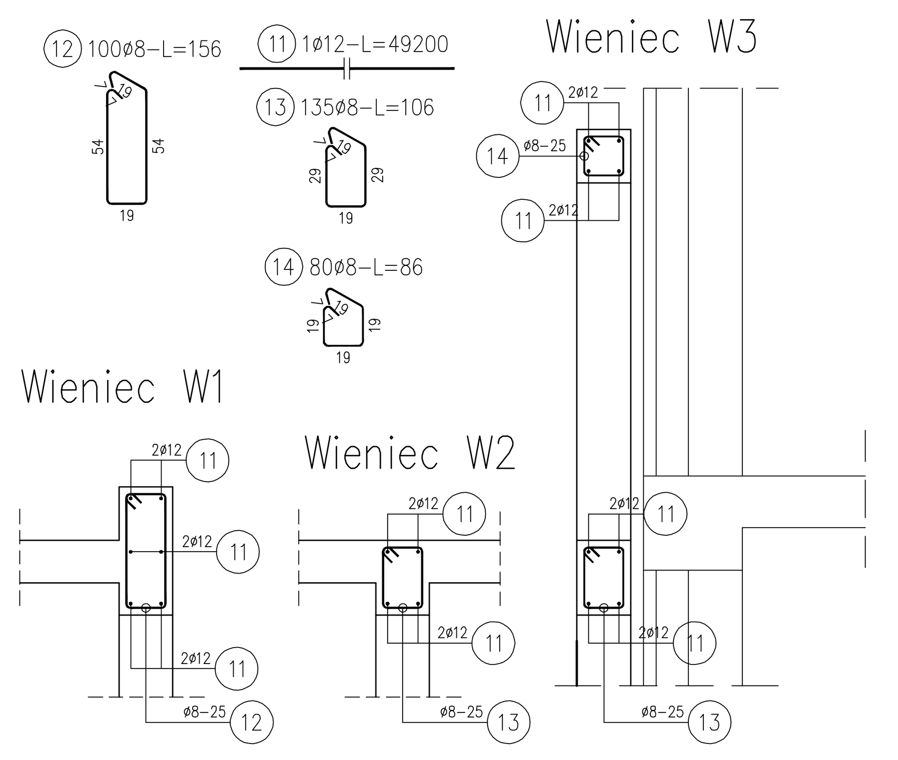

ZESTAWIENIE STALI

Nr pręta	ø	Stal	Długość pręta	Liczba prętów na 1 poz.	Liczba pozycji	Liczba prętów łącznie	Długość łączna B500SP ø8	B500SP ø10	B500SP ø12	B500SP ø16	St3SX-b ø8
[–]	[mm]	[–]	[m]	[szt]			[m]				
Strop nad parterem											
1	10	B500SP	1,80	10	1	10		18,00			
2	10	B500SP	6,07	68	1	68		412,76			
3	10	B500SP	12,41	9	1	9		111,69			
4	10	B500SP	10,61	27	1	27		286,47			
5	8	B500SP	1,80	10	1	10	18,00				
6	8	B500SP	6,07	68	1	68	412,76				
7	8	B500SP	12,41	9	1	9	111,69				
8	8	B500SP	10,61	27	1	27	286,47				
9	12	B500SP	3,00	8	1	8			24,00		
10	12	B500SP	2,00	91	1	91			182,00		
11	12	B500SP	492,00	1	1	1			492,00		
12	8	St3SX-b	1,56	100	1	100					156,00
13	8	St3SX-b	1,06	135	1	135					143,10
14	8	St3SX-b	0,86	80	1	80					68,80
15	8	St3SX-b	1,66	80	1	80					132,80
16	16	B500SP	336,00	1	1	1				336,00	
17	10	B500SP	1,76	80	1	80		140,80			
18	8	B500SP	182,00	1	1	1	182,00				
19	10	B500SP	1,54	80	1	80		123,20			
20	12	B500SP	2,24	4	1	4			8,96		
21	12	B500SP	1,46	4	1	4			5,84		
22	8	St3SX-b	0,86	10	1	10					8,60
Razem długość prętów						[mb]	1010,92	1092,92	712,80	336,00	509,30
Masa jednostkowa						[kg/mb]	0,395	0,617	0,888	1,578	0,395
Masa prętów dla danej średnicy						[kg]	399,3	674,3	633,0	530,2	201,2
Masa łącznie						[kg]	2438,0				

UWAGA : Sumaryczna długość prętów jest długością rzeczywistą w osi pręta metodą B wg PN-EN ISO 3766:2006.

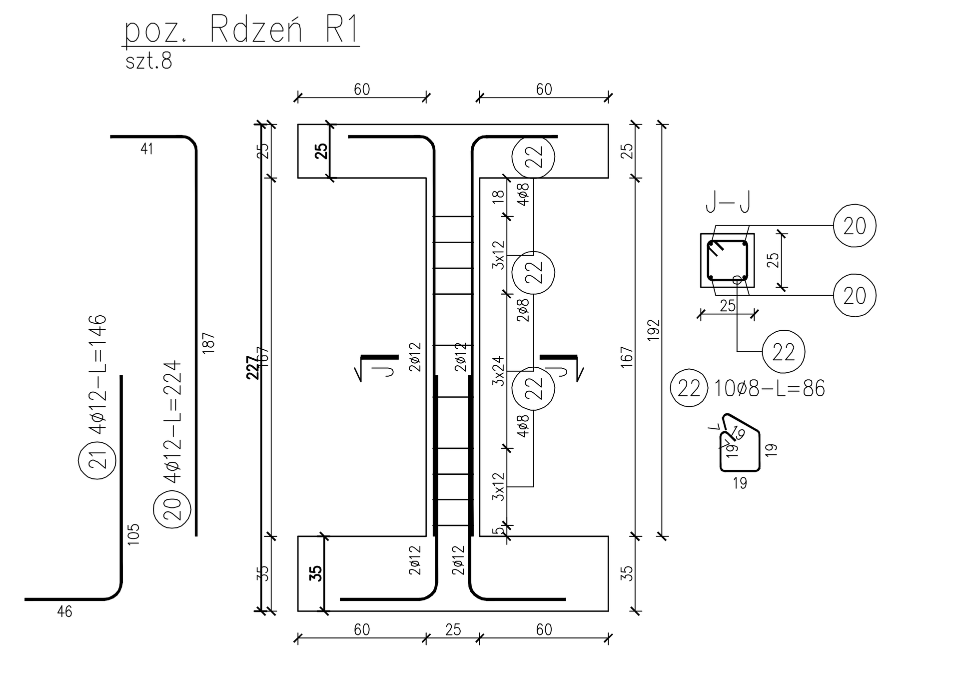

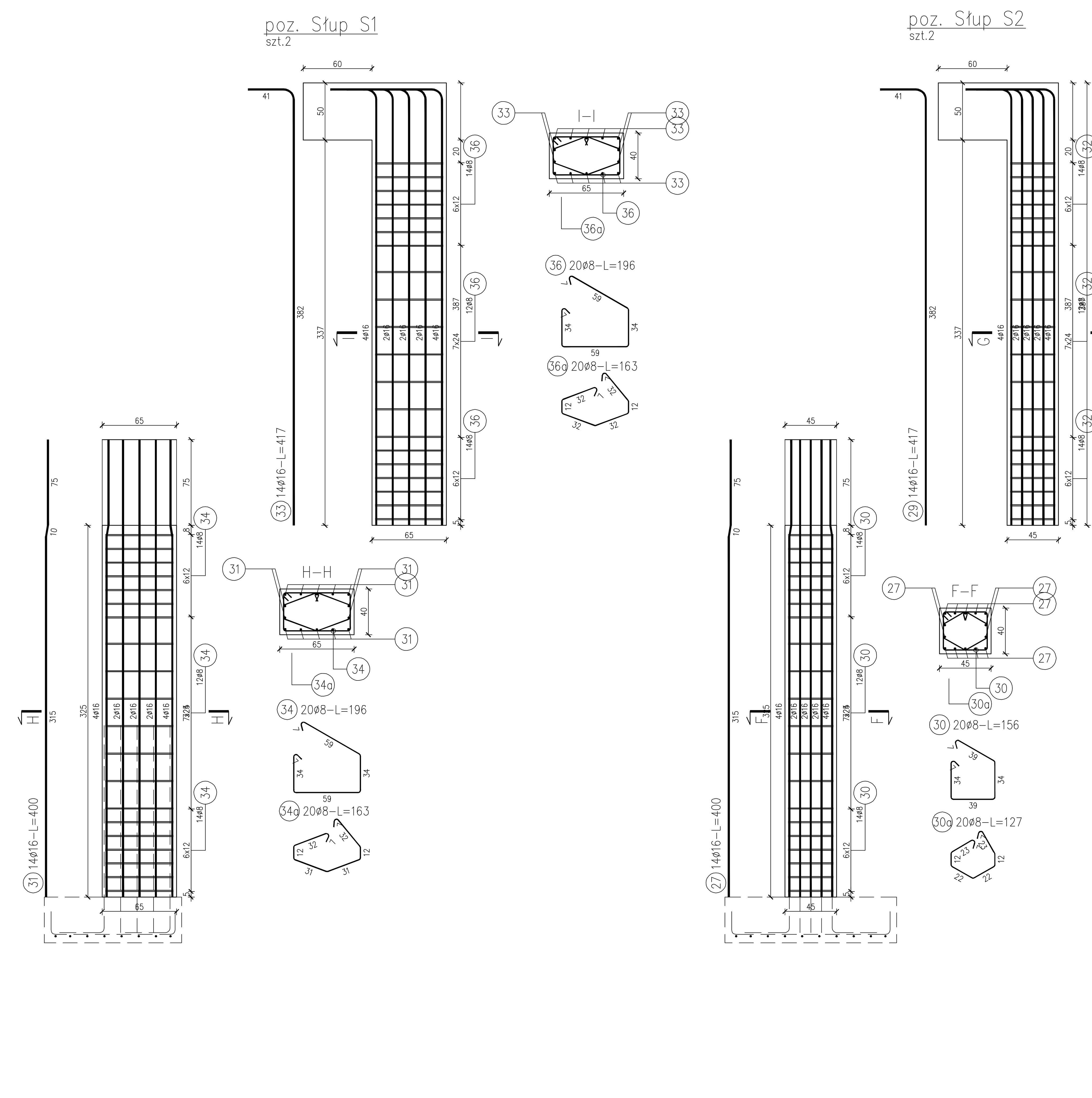

ZESTAWIENIE STALI

Nr pręta	ø	Stal	Długość pręta	Liczba prętów na 1 poz.	Liczba pozycji	Liczba prętów łącznie	Długość łączna B500SP ø16	St3SX-b ø8
[–]	[mm]	[–]	[m]	[szt]			[m]	
Słup S1								
31	16	B500SP	4,00	14	2	28	112,00	
33	16	B500SP	4,17	14	2	28	116,76	
34	8	St3SX-b	1,96	20	2	40		78,40
34a	8	St3SX-b	1,63	20	2	40		65,20
36	8	St3SX-b	1,96	20	2	40		78,40
36a	8	St3SX-b	1,63	20	2	40		65,20
Słup S2								
27	16	B500SP	4,00	14	2	28	112,00	
29	16	B500SP	4,17	14	2	28	116,76	
30	8	St3SX-b	1,56	20	2	40		62,40
30a	8	St3SX-b	1,27	20	2	40		50,80
32	8	St3SX-b	1,56	20	2	40		62,40
32a	8	St3SX-b	1,27	20	2	40		50,80
Słup S4								
23	16	B500SP	4,00	14	3	42	168,00	
25	16	B500SP	3,69	14	3	42	154,98	
26	8	St3SX-b	1,56	20	3	60		93,60
26a	8	St3SX-b	1,27	20	3	60		76,20
28	8	St3SX-b	1,56	18	3	54		84,24
28a	8	St3SX-b	1,27	18	3	54		68,58
Słup S5								
20	16	B500SP	4,00	14	2	28	112,00	
21	16	B500SP	3,69	14	2	28	103,32	
22	8	St3SX-b	1,96	20	2	40		78,40
22a	8	St3SX-b	1,63	20	2	40		65,20
24	8	St3SX-b	1,96	18	2	36		70,56
24a	8	St3SX-b	1,63	18	2	36		58,68
Razem długość prętów						[mb]	995,82	1109,06
Masa jednostkowa						[kg/mb]	1,578	0,395
Masa prętów dla danej średnicy						[kg]	1571,4	438,1
Masa łącznie						[kg]	2009,5	

UWAGA : Sumaryczna długość prętów jest długością rzeczywistą w osi pręta metodą B wg PN-EN ISO 3766:2006.

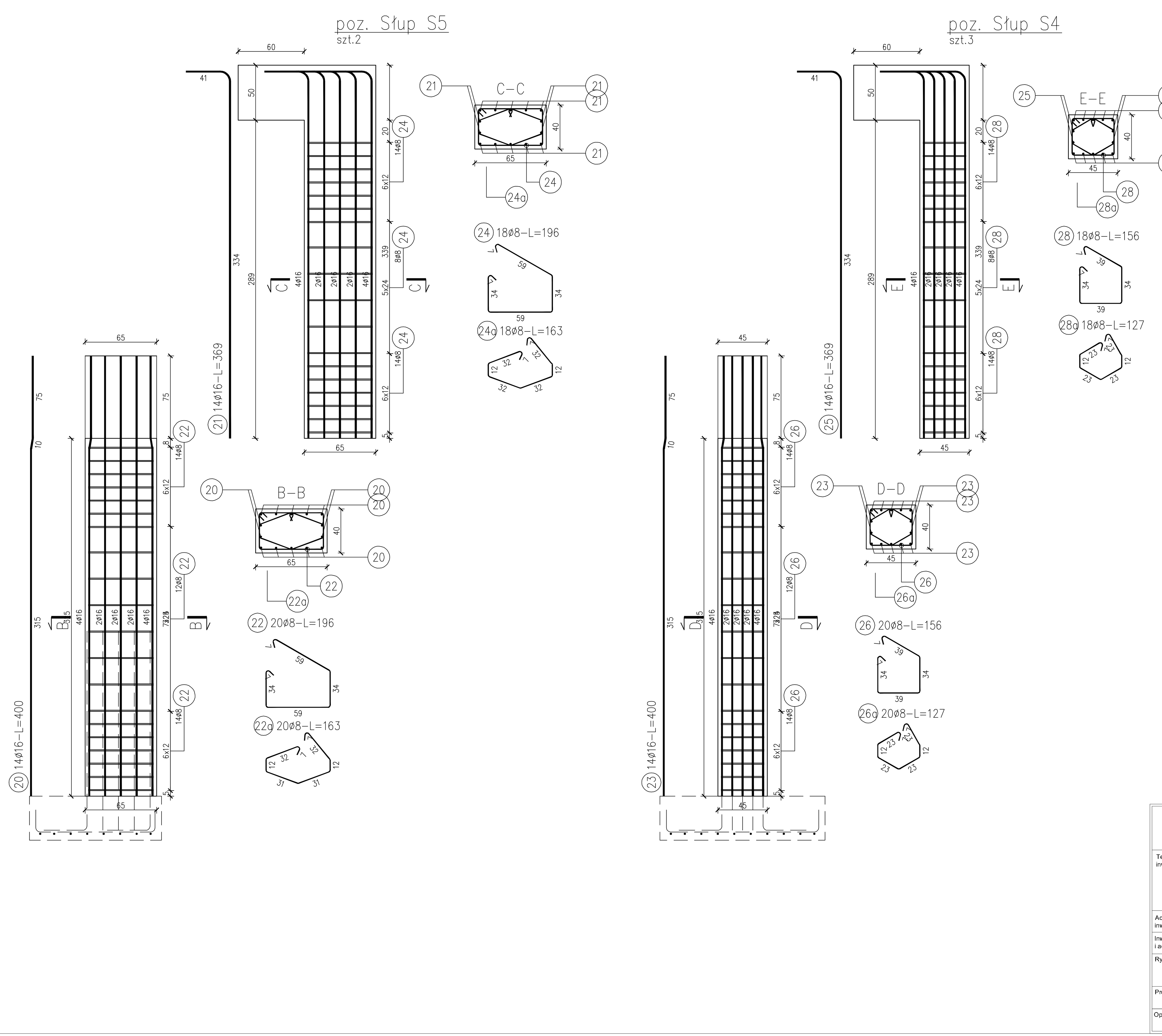

UWAGI:
1. Beton – B25 (C20/25).
2. Stal:
–powyżej gruntu – A-IIIN (RB500W, BST500S, B500SP, B500SP-epstal, 20G2VY-B);
–w gruncie A-III (RB400, 34GS, 25G2S).
3. Otulina zbrojenia:
–elementy nie stykające się z gruntem – 2,5–3cm;
–elementy stykające się z gruntem – 5cm.
4. Stropodach wykonać jako monolityczny żelbetowy wylewany na mokro gr. 20cm.
5. Konstrukcję dachu nad basenem wykonać z drewna klejonego klasy GL28c (dzwigary i płatwie). Impregnacja powierzchniowa w systemie FOBOS. Elementy stalowe dachu hali sportowej: stal kształtowa St3SX, ocynkowane ogniowo lub galwanicznie.
6. Zabezpieczenie żelbetowych elementów konstrukcji uwzględniono w projekcie poprzez zastosowanie odpowiednich materiałów oraz właściwej grubości otuliny zbrojenia.
Klasy ekspozycyjne:
–stropy i wieńce–XC1
7. Rysunki sprawdzić i porównać z częścią architektoniczną oraz ze stanem rzeczywistym. W przypadku znaczących różnic należy skontaktować się z projektantem.
8. Wszelkie zmiany w konstrukcji należy konsultować z konstruktorem.
9. Wymiary szalunków sprawdzić na budowie i dostosować do wymaganych.

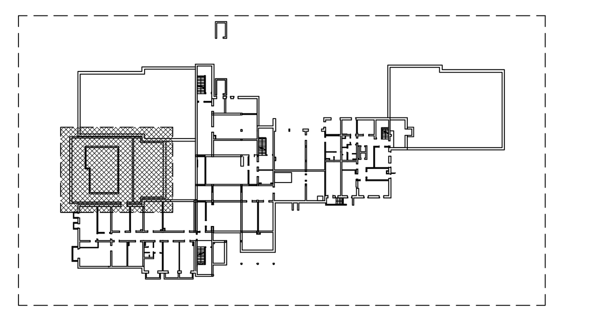

PRACOWNIA PROJEKTOWA "VITARO"

Temat inwestycji:	ROZBUDOWA, PRZEBUDOWA I NADBUDOWA WRAZ ZE ZMIANĄ SPOSOBU UŻYTKOWANIA BUDYNKU SZKOŁY . BUDOWA BUDYNKU SZKOŁY PRZESPOSOBIENIA DO PRACY. ROZBUDOWA, PRZEBUDOWA I NADBUDOWA BUDYNKU INTERNATU. PRZEBUDOWA INSTALACJI ZEWNĘTRZNYCH: ENERGETYCZNEJ, WODOCIĄGOWEJ, KANALIZACJI SANITARNEJ, KANALIZACJI DESZCZOWEJ, CIEPŁOWNICZEJ.		Data: 06-2017
Adres inwestycji:	Ul. Żwirki i Wigury 15-21, 87-100 Toruń; Dz. nr ew. 52/2 i 52/4, obręb nr 36		Skala: 1:50 1:25
Inwestor i adres:	Województwo Kujawsko - Pomorskie pl. Teatralny 2, 87-100 Toruń		Nr rys. K-PW 9 Z-01
Rysunek:	BUDYNEK INTERNATU ROZBUDOWA BASEN REKREACYJNY - STROP NAD PARTEREM ZBROJENIE , SŁUPY S1,2,4,5 - ZBROJENIE	Branża/ Etap	KONSTR. PW INTERNAT
Projektant:	mgr inż. Maciej Jaszczyk	Nr uprawnień: SLK/5260/POOK/14	Podpis:
Opracowanie:	mgr inż. Przemysław Sznober		Podpis: