poz. Płyta Fund. PL-1
szt.1

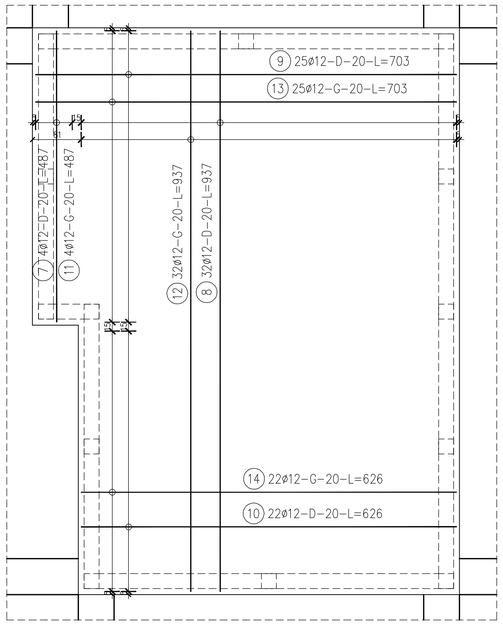

poz. Startery basen
szt.1

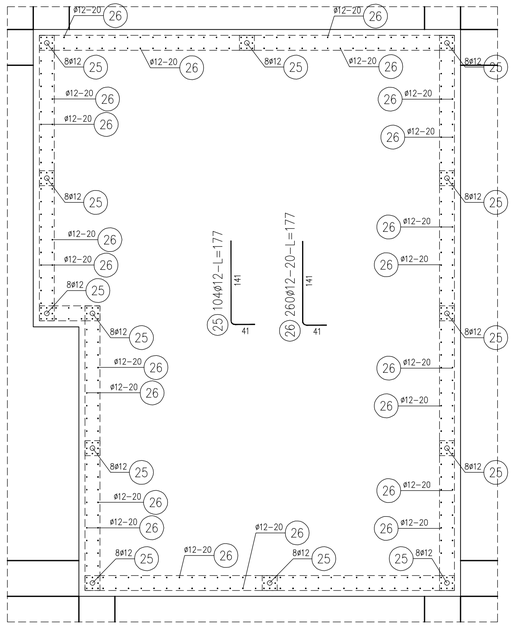

poz. Płyta basenu PL-2
szt.1

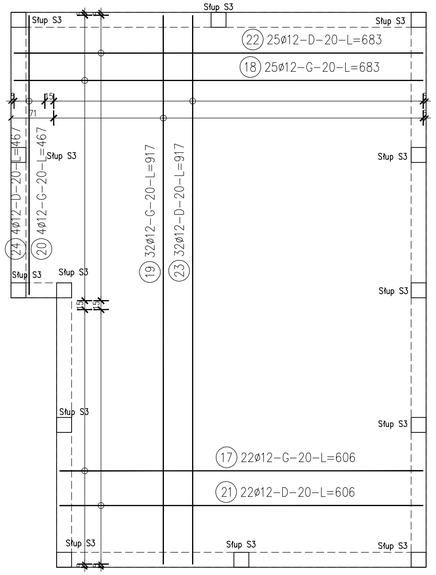

poz. Stropa ST-1
szt.5

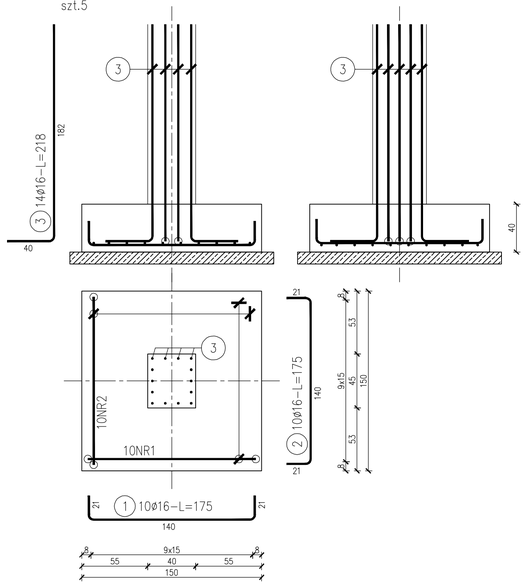

poz. Ława ŁA-1
szt.1

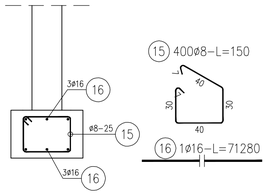

UWAGI:
1. Beton – B25 (C20/25).
2. Stal:
–powyżej gruntu – A-IIIN (RB500W, BST500S, B500SP, B500SP-epstal, 20G2VY-B);
–w gruncie A-III (RB400, 34GS, 25G2S).
3. Otulina zbrojenia:
–elementy nie stykające się z gruntem – 2,5–3cm;
–elementy stykające się z gruntem – 5cm.
4. Klasa ekspozycji XC1.
5. Fundamenty posadowić na warstwie chudego betonu grubości 10cm oraz podsypki piaskowej lub pospółki zagęszczonej do Is=0,97 grubości 20–30cm.
6. Brak możliwości wykonania odkrywek w części istniejącej zobowiązuje kierownika budowy do porównania założonego rozwiązania z rzeczywistością. W przypadku znaczących zmian konieczny kontakt z projektantem konstrukcji.
7. Rysunki sprawdzić i porównać z częścią architektoniczną.
8. Wymiary szalunków sprawdzić na budowie i dostosować do wymoganych.
9. Wszelkie zmiany w konstrukcji należy konsultować z konstruktorem.
10. Po wykonaniu wykopów grunt należy porównać z założonym do obliczeń statycznych, w przypadku stwierdzenia rozbieżności lub pojawienia sięz wody gruntowej stabilizującej się na poziomie posadowienia konieczna jest konsultacja z geologiem oraz z projektantem. Odbiór podłoża gruntowego powinien wykonać uprawniony geolog wraz z wpisem do dziennika budowy.

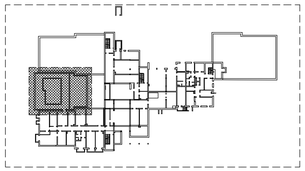

poz. Ściana basen
szt.1

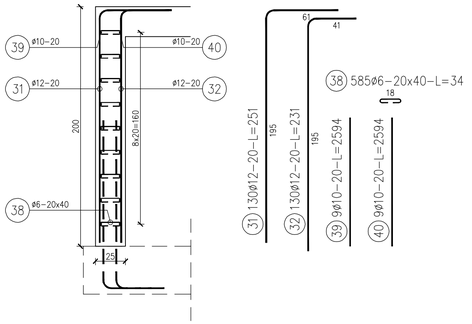

poz. Słup S3
szt.13

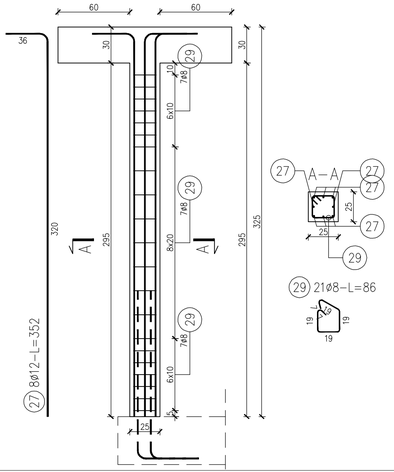

poz. Stropa ST-2
szt.4

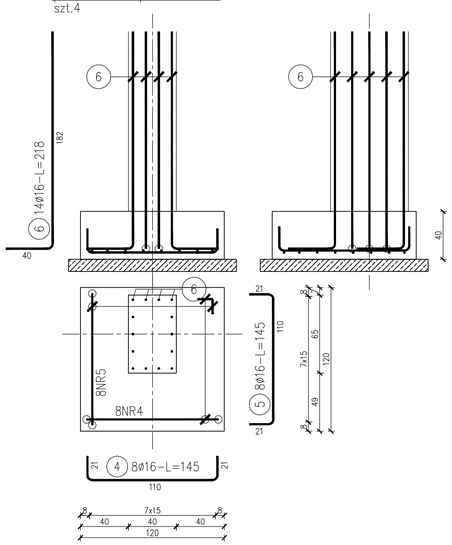

ZESTAWIENIE STALI

Nr pręta	ø	Stal	Długość pręta	Liczba prętów na 1 poz.	Liczba pozycji	Liczba prętów łącznie	Długość łączna B500SP ø10	B500SP ø12	B500SP ø16	St3SX-b ø6	St3SX-b ø8
[–]	[mm]	[–]	[m]	[szt]			[m]				
Płyta Fund. PL-1											
7	12	B500SP	4,87	4	1	4		19,48			
8	12	B500SP	9,37	32	1	32		299,84			
9	12	B500SP	7,03	25	1	25		175,75			
10	12	B500SP	6,26	22	1	22		137,72			
11	12	B500SP	4,87	4	1	4		19,48			
12	12	B500SP	9,37	32	1	32		299,84			
13	12	B500SP	7,03	25	1	25		175,75			
14	12	B500SP	6,26	22	1	22		137,72			
Płyta basenu PL-2											
17	12	B500SP	6,06	22	1	22		133,32			
18	12	B500SP	6,83	25	1	25		170,75			
19	12	B500SP	9,17	32	1	32		293,44			
20	12	B500SP	4,67	4	1	4		18,68			
21	12	B500SP	6,06	22	1	22		133,32			
22	12	B500SP	6,83	25	1	25		170,75			
23	12	B500SP	9,17	32	1	32		293,44			
24	12	B500SP	4,67	4	1	4		18,68			
Startery basen											
25	12	B500SP	1,77	104	1	104		184,08			
26	12	B500SP	1,77	260	1	260		460,20			
Stropa S1-1											
1	16	B500SP	1,75	10	5	50			87,50		
2	16	B500SP	1,75	10	5	50			87,50		
3	16	B500SP	2,18	14	5	70			152,60		
Stropa ST-2											
4	16	B500SP	1,45	8	4	32			46,40		
5	16	B500SP	1,45	8	4	32			46,40		
6	16	B500SP	2,18	14	4	56			122,08		
Słup S3											
27	12	B500SP	3,52	8	13	104		366,08			
29	8	St3SX-b	0,86	21	13	273					234,78
Ława ŁA-1											
15	8	St3SX-b	1,50	400	1	400					600,00
16	16	B500SP	712,80	1	1	1			712,80		
Ściana basen											
31	12	B500SP	2,51	130	1	130		326,30			
32	12	B500SP	2,31	130	1	130		300,30			
38	6	St3SX-b	0,34	585	1	585				198,90	
39	10	B500SP	25,94	9	1	9	233,46				
40	10	B500SP	25,94	9	1	9	233,46				
Razem długość prętów						[mb]	466,92	4134,92	1255,28	198,90	834,78
Masa jednostkowa						[kg/mb]	0,617	0,888	1,578	0,222	0,395
Masa prętów dla danej średnicy						[kg]	288,1	3671,8	1980,8	44,2	329,7
Masa łącznie						[kg]			6314,6		

UWAGA : Sumaryczna długość prętów jest długością rzeczywistą w osi pręta metodą B wg PN-EN ISO 3766:2006.

PRACOWNIA PROJEKTOWA "VITARO"			
Temat inwestycji:	ROZBUDOWA, PRZEBUDOWA I NADBUDOWA WRAZ ZE ZMIANĄ SPOSOBU UŻYTKOWANIA BUDYNKU SZKOŁY - BUDOWA BUDYNKU SZKOŁY PRZESPOSOBIENIA DO PRACY. ROZBUDOWA, PRZEBUDOWA I NADBUDOWA BUDYNKU INTERNATU. PRZEBUDOWA INSTALACJI ZEWNĘTRZNYCH: ENERGETYCZNEJ, WODOCIĄGOWEJ, KANALIZACJI SANITARNEJ, KANALIZACJI DESZCZOWEJ, CIEPŁOWNICZEJ.		Data: 06-2017
Adres inwestycji:	Ul. Żwirki i Wigury 15-21, 87-100 Toruń; Dz. nr ew. 52/2 I 52/4, obręb nr 36		Skala: 1:50 1:25
Inwestor i adres:	Województwo Kujawsko - Pomorskie pl. Teatralny 2, 87-100 Toruń		Nr rys. K-PW 7 Z-01
Rysunek:	BUDYNEK INTERNATU ROZBUDOWA BASEN REKREACYJNY - FUNDAMENTY ZBROJENIE	Branża/ Etap	KONSTR. PW INTERNAT
Projektant:	mgr inż. Maciej Jaszczyk	Nr uprawnień: SLK/5260/POOK/14	Podpis:
Opracowanie:	mgr inż. Przemysław Sznober		Podpis: